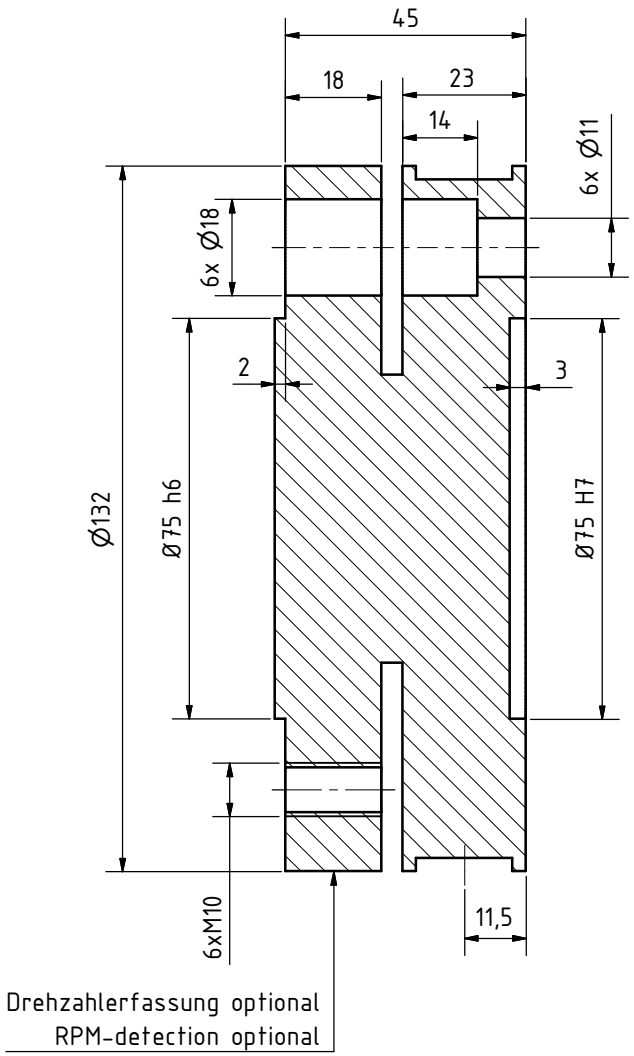

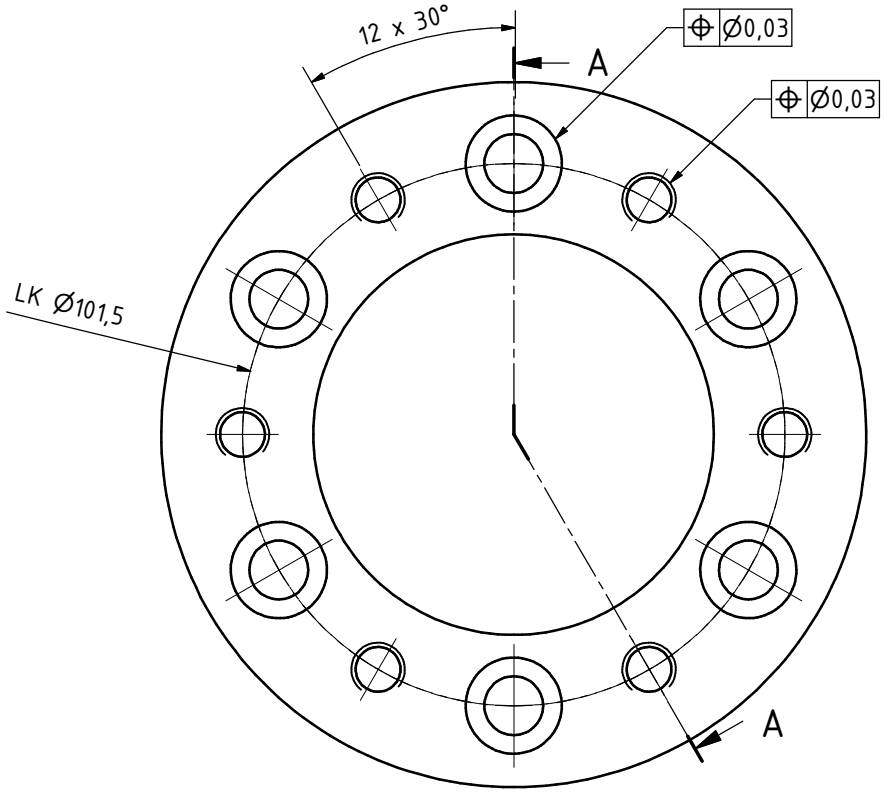

				Allg.-Toleranzen ISO 2768-mK	Oberfläche ISO 1302	
"Schutzvermerk nach DIN 34 beachten" Werkstückkanten DIN 6784				Form- u. Lageт. DIN ISO 1101		Werkstoff: Manner Messstahl
					Datum	Name
				Gezeichnet	29.10.2007	lander
				Kontrolliert		
				Norm		
Status	Änderungen	Datum	Name	MANNER® Sensortelemetrie Eschenwasen 20 D-78549 Spaichingen www.sensortelemetrie.de		Freigabezeichnung / Release drawing
						1
						A3